インパクトレンチ

ユタニのインパクトレンチは、ボルト、ナットの締付、取外し作業に優れた性能を発揮するエアツールで、各種の産業で高い評価を得ています。作業用途に合わせてお選び下さい。

ピストル標準型

小型、軽量で特に自動車生産ラインで好評を得ているユタニのヒットツールです。

●オプション：低速、高速の２段切換えができる２ステップ回転型（8 mmタイプ）もあります。

空気圧力0.49MPa

分類	型式	能力 mm	無負荷回転数 min⁻¹(rpm)	質量 kg	全長 mm	差込み角 mm	ホース口金取付ねじ Rc(PT)
ピストル標準型	6WSPL	6	8,500	0.85	172	9.5	1/4
	WH-6PL	6	8,500	0.90	170	9.5	1/4
	8WH2	8~10	6,400	1.4	160	9.5※、12.7	1/4
	10WH2	10	6,300	1.7	164	12.7	1/4
●	13WK	14	5,000	3.6	208	12.7	1/4
	13WH2	14	4,800	2.7	202	12.7、15.9※	1/4

※はオプション仕様
●生産の都合上、納期はご照会下さい。

ピストル後方排気型（低騒音／低振動型）

手になじみやすいグリップ形状で作業性重視の小型、軽量タイプです。低騒音化を追求、排気音を10ホン以上低減、排気方向は360°可変式です。

空気圧力0.49MPa

分類	型式	能力 mm	無負荷回転数 min⁻¹(rpm)	質量 kg	全長 mm	差込み角 mm	ホース口金取付ねじ Rc(PT)
ピストル後方排気型	5WPE	5~6	9,000	0.85	142	9.5	1/4
	6WSPE	6	8,500	0.85	172	9.5	1/4
	WH-6PLE	6	8,500	0.90	170	9.5	1/4
	6WSHPE	6~8	8,000	0.95	165	9.5	1/4
■	600SHE	6~8	8,000	1.1	170	9.5	1/4
□■	604SHE	6~8	8,000	1.1	170	9.5	1/4
	8WPE	8	7,500	1.4	160	9.5	1/4
	10WHE	10	6,000	1.7	164	12.7	1/4
	13WHE	14	4,800	2.7	202	12.7	1/4
●	L-13WPA	14	4,800	3.3	202	12.7	1/4

■は２ステップ回転型（標準仕様）
□は４段切替アジャストバルブ付
●生産の都合上、納期はご照会下さい。

ピストルヘビーデューティ型

ピストル型で最も強力なトルクを持つ機種で、特に造船、橋梁、建設、土木等において使用されています。アジャストバルブ内蔵で能力調整も容易です。

空気圧力0.49MPa

分類	型式	能力 mm	無負荷回転数 min⁻¹(rpm)	質量 kg	全長 mm	差込み角 mm	ホース口金取付ねじ Rc(PT)
ヘビーデューティ型	16WPA	16	5,000	4.3	222	15.9	3/8
	16WPB	16	5,000	4.3	230	19.0	3/8
●	19WP	19~22	4,200	6.5	240	19.0	3/8
●	32WP	33	3,200	11.5	310	25.4	1/2

●生産の都合上、納期はご照会下さい。

ストレート標準型

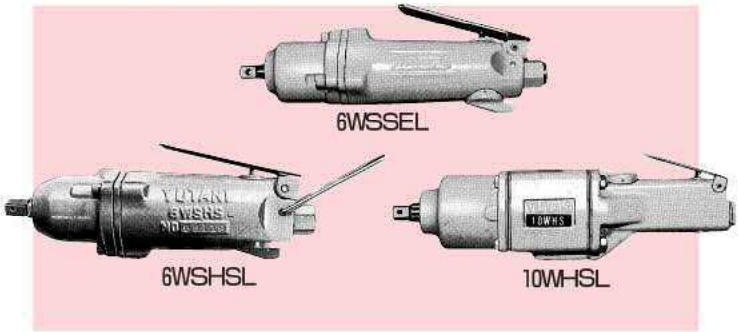

作業方法や締付箇所によりボルト、ナットの締付、取外しに優れた能力を発揮します。軽量化を図り、使いやすさで好評を得ています。

空気圧力0.49MPa

分類	型式	能力 mm	無負荷回転数 min⁻¹(rpm)	質量 kg	全長 mm	差込み角 mm	ホース口金取付ねじ Rc(PT)
ストレート標準型	6WSSEL	6	8,500	0.8	198	9.5	1/4
	WH-6SEL	6	8,500	0.8	198	9.5	1/4
	6WSHS	6~8	8,000	0.9	190	9.5	1/4
	8WSAL	8	5,800	1.3	202	9.5、12.7※	1/4
	10WHSL	10	6,300	2.1	262	12.7	1/4
	13WHSL	14	4,800	2.9	315	12.7	1/4

※はオプション仕様

グリップ標準型／ロングチャックドライバ型

高いパワーを必要とする自動車、建設機械、造船等の重作業分野に欠くことのできないツールとして優れた能力を発揮する中型インパクトレンチです。アジャストバルブ内蔵で能力調整は容易です。ロングチャックドライバは、長い軸により大型車輌のタイヤ着脱や奥深い箇所の締付作業に適します。

空気圧力0.49MPa

	分類	型式	能力 mm	無負荷回転数 min⁻¹(rpm)	質量 kg	全長 mm	差込み角 mm	ホース口金取付ねじ Rc(PT)
□	グリップ標準型	16WK	19	5,500	4.7	288	15.9	3/8
□		16WKB	19	5,500	4.7	292	19.0	3/8
		16WKE	19	5,500	4.7	284	15.9	3/8
		16WKBE	19	5,500	4.7	288	19.0	3/8
●		19WE	20	4,400	6.0	345	15.9	3/8
●		19WBE	20	4,400	6.0	345	19.0	3/8
		WH-19	20	4,200	5.4	300	15.9	3/8
		WH-19B	20	4,200	5.4	300	19.0	3/8
●		22WB	24	3,800	7.6	360	19.0	3/8
●		25WK	27	3,400	10.0	370	25.4	3/8
		32WH	33	3,600	11.3	378	25.4	1/2
■		W-3900	38	4,000	9.2	350	25.4	1/2
		38WE	39	2,900	15.0	440	25.4	1/2
●		42W	42	3,200	14.7	403	25.4	1/2
●		45WE	48	2,700	21.0	445	25.4*、28.6	1/2
	ロングチャック	32WH-180	33	3,600	12.8	577	25.4	1/2
■		TB-3900	38	4,000	9.9	497	25.4	1/2
		38WE-180	39	2,900	16.5	630	25.4	1/2
●		42W-180	42	3,200	16.2	608	25.4	1/2

標準：外レバー/オプション：内レバー
□は外レバーのみです。
■フンハンマ型
●生産の都合上、納期はご照会下さい。

グリップ防振型

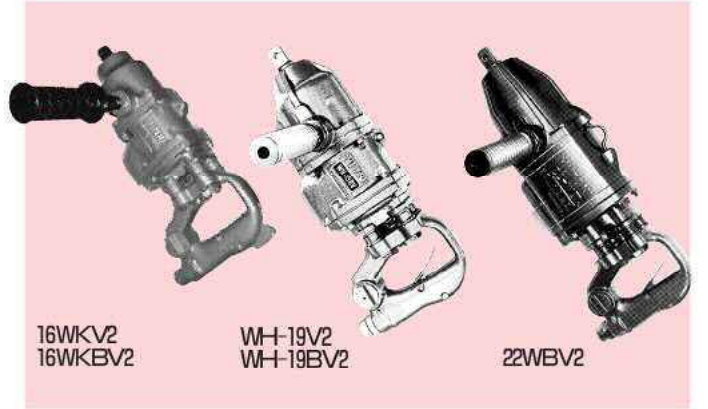

環境衛生規制に適合した防振効果の高い製品で、ポール、パイル等コンクリート業界では欠かせないツールです。振動を約20%低減、作業性も良く長時間使用も可能です。

空気圧力0.49MPa

	分類	型式	能力 mm	無負荷回転数 min⁻¹(rpm)	質量 kg	全長 mm	差込み角 mm	ホース口金取付ねじ Rc(PT)
	グリップ防振型	16WKV2	16～19	5,500	5.2	339	15.9	3/8
		16WKBV2	16～19	5,500	5.2	343	19.0	3/8
		WH-19V2	19	4,200	5.8	355	15.9	3/8
		WH-19BV2	19	4,200	5.8	355	19.0	3/8
●		19WV2	19～22	4,400	7.2	396	15.9	3/8
●		19WBV2	19～22	4,400	7.2	390	19.0	3/8
●		22WV2	22	3,800	7.4	405	19.0	3/8
●		25WKV2	22～25	3,400	9.8	421	25.4	3/8

標準：外レバー/オプション：内レバー
●生産の都合上、納期はご照会下さい。

コーナ型／コーナヘビーデューティ型

狭い箇所、コーナ部の締付、取外し作業に適し自動車、車輌、一般産業に好評です。コーナヘビーデューティ型は強力タイプで造船、建設機械、大型プラント等の分野で威力を発揮、アジャストバルブ内蔵で能力調整も容易です。

空気圧力0.49MPa

		分類	型式	能力 mm	無負荷回転数 min⁻¹(rpm)	質量 kg	全長 mm	コーナ部高さ mm	差込み角 mm	ホース口金取付ねじ Rc(PT)
	●	コーナ標準型	6WHCL	6	8,000	1.3	229	58	9.5	1/4
			6CWHL	6～8	7,500	1.4	216	57	9.5	1/4
			8WHCL	8～10	5,800	2.0	279	69	9.5	1/4
			10WHCL	10	6,000	3.0	304	86.5	12.7	1/4
			13WHCL	14	4,600	4.5	359	86.5	12.7	1/4
	●	コーナヘビーデューティ型	16WKC	16	5,200	7.0	351	107	15.9	1/4
□	●		WH-19C	20	4,000	9.0	358	113	15.9	3/8
□	●		WH-19BC	20	4,000	9.0	358	118	19.0	3/8
□	●		22CWB	24	3,200	9.8	398	127	19.0	3/8
□	●		25CWK	27	3,000	13.0	425	145	25.4	3/8
□	●		32WHC	33	2,800	16.5	469	145	25.4	3/8
□	●		38CWB	39	2,500	20.3	510	162	25.4	3/8
□	●		45CWA	45	2,100	29.5	515	181	28.5	3/4

●生産の都合上、納期はご照会下さい。
□は標準：内レバー/オプション：外レバー

大型インパクトレンチは P. 5

サイドハンドル型 インパクトレンチ

ユタニのサイドハンドル型インパクトレンチは、強力なパワーを誇る大型インパクトレンチです。大径のボルト・ナットの締付、取外しに威力を発揮します。

サイドハンドル型

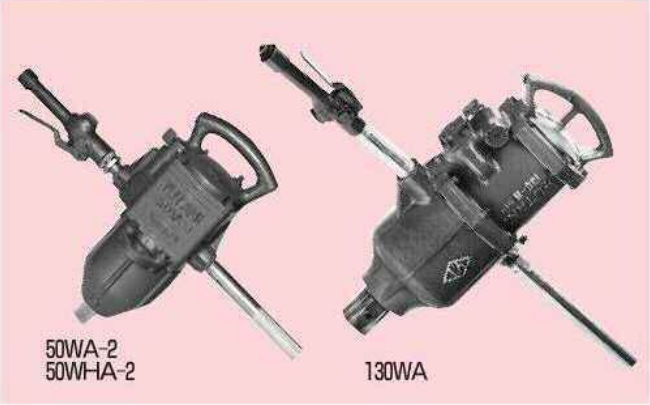

インパクトレンチ中、最大のパワーを誇る強力タイプです。造船、大型プラント、重機大型エンジン等のボルト、ナットの締付け、取外しに最適です。アジャストバルブ内蔵（最大１～最小４）により能力調整が容易です。

空気圧力0.59MPa

分類	型式	能力	無負荷回転数	質量	全長	差込み角	ホース口金取付ねじ
		mm	min^{-1}(rpm)	kg	mm	mm	Rc(PT)
サイドハンドル型	**45WA**	48	2,800	21	445	28.6	3/4
	50WA-2	56	2,500	30	500	34.9	3/4
	50WHA-2	56	2,500	31	500	38.1	3/4
	65WA	72	2,500	46	565	38.1	3/4
	70WA	76	2,500	48	572	44.5	1
	75WB	80	2,400	55	603	44.5	1
	100WH	110	2,200	80	665	63.5	1
	130WA	130	1,900	100	710	63.5	1

生産の都合上、納期はご照会下さい。
ソケットも別作にて、製作いたします。

インパクトドライバ

ユタニのインパクトドライバは、自動車生産ラインはもとより、あらゆる産業のビス、タッピングビス締付に幅広く使用され、好評を得ているエアツールです。用途に合わせてお選び下さい。

ピストル標準型

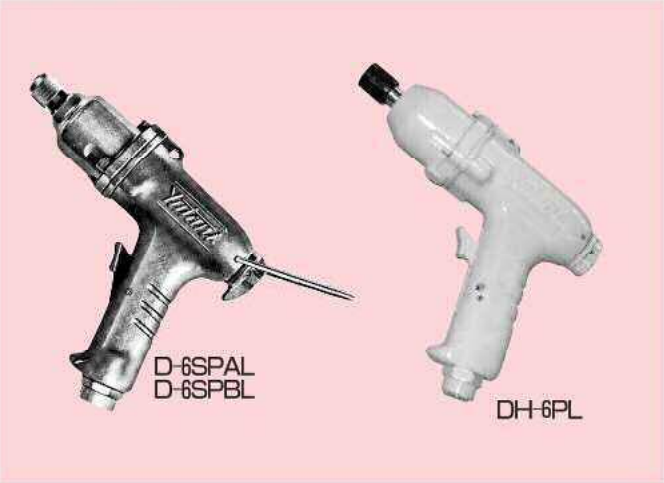

小型、軽量で、締付、取外し作業に好評を得ているユタニのビットツールです。

●型式名A、Bはビット形状を示します。

A　型

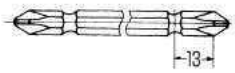

B　型

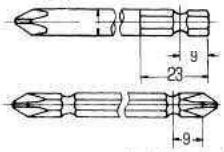

空気圧力0.49MPa

分類	型式	能力	無負荷回転数	質量	全長	ビット挿入寸法	ホース口金取付ねじ
		mm	min^{-1}(rpm)	kg	mm	mm	Rc(PT)
ピストル標準型	D-6SPAL	6	8,500	0.85	177	6.35	1/4
	D-6SPBL	6	8,500	0.85	177	6.35	1/4
	DH-6PL	6	8,500	0.90	177	6.35	1/4

ピストル後方排気型

360°可変式の後方排気で騒音軽減と作業方向を選ばない清潔な作業を実現しました。低速、高速回転の切換えができる2ステップ回転型もあります。

●型式名A、Bはビット形状を示します。

A：両先ビット用

Bまたは表示なし：両片先ビット用

DH-4.5PE、D-5WPE、D-600SHE、D-602は、ワーク部の損傷防止のため、新設計のネジ式ケースを採用しました。

空気圧力0.49MPa

	分類	型式	能力	無負荷回転数	質量	全長	ビット挿入寸法	ホース口金取付ねじ
			mm	min^{-1}(rpm)	kg	mm	mm	Rc(PT)
■	ピストル後方排気型	DH-4.5PEA	3.5～5	11,000	0.80	160	6.35	1/4
■		DH-4.5PEB	3.5～5	11,000	0.80	160	6.35	1/4
●■		D-5WPEA	5～6	9,000	0.85	145	6.35	1/4
●■		D-5WPEB	5～6	9,000	0.85	145	6.35	1/4
●□		D-6WSPEA	5～6	8,000	0.85	171	6.35	1/4
●□		D-6WSPEB	5～6	8,000	0.85	171	6.35	1/4
●□		DH-6PLE	6	8,000	0.80	177	6.35	1/4
□		D-6WSHPEA	6～8	8,000	0.90	172	6.35	1/4
□		D-6WSHPEB	6～8	8,000	0.90	172	6.35	1/4
■		D-600SHEA	6～8	8,000	1.0	177	6.35	1/4
■		D-600SHEB	6～8	8,000	1.0	177	6.35	1/4
□■		D-604A	6～8	8,000	1.0	147	6.35	1/4
□■		D-604B	6～8	8,000	1.0	147	6.35	1/4
		D-8WPE	8	7,500	1.4	160	6.35	1/4

■は2ステップ回転型（標準仕様）
□は2ステップ回転型（オプション）もあります。
□は4段切替アジャストバルブ付
●生産の都合上、納期はご照会下さい。

ストレート標準型／コーナ標準型

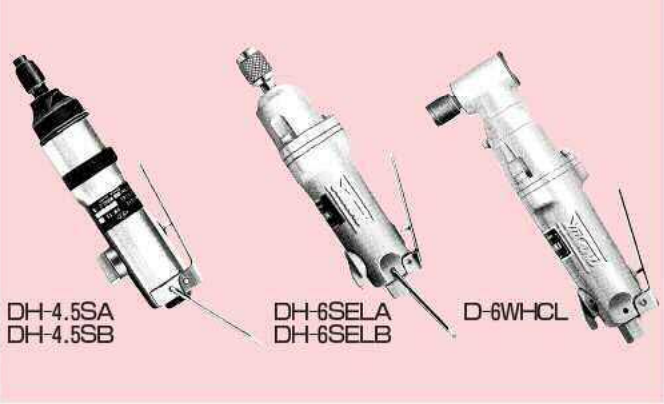

小型、軽量のストレート型は使いやすさで好評。コーナ型はピストル型、ストレート型では困難な狭い箇所での作業に適しています。

空気圧力0.49MPa

	分類	型式	能力	無負荷回転数	質量	全長	ビット挿入寸法	ホース口金取付ねじ
			mm	min^{-1}(rpm)	kg	mm	mm	Rc(PT)
●	標準型ストレート	DH-4.5SA	3.5～5	11,000	0.6	190	6.35	1/8
●		DH-4.5SB	3.5～5	11,000	0.6	190	6.35	1/8
		D-6SSAEL	6	8,500	0.8	204	6.35	1/4
		D-6SSBEL	6	8,500	0.8	204	6.35	1/4
		DH-6SELA	6	8,500	0.8	205	6.35	1/4
		DH-6SELB	6	8,500	0.8	205	6.35	1/4
		D-6WSHSA	6～8	8,000	0.9	200	6.35	1/4
		D-6WSHSB	6～8	8,000	0.9	200	6.35	1/4
●		D-6WHCL	6	7,500	1.4	229	6.35	1/4

●生産の都合上、納期はご照会下さい。

YUTANI

AG
エアグラインダ
Air Grinders

エアグラインダ/エアサンダ
Air Grinders/Air Sanders

安全設計で高能力、高速研削、長寿命を達成!
High Power,Fast Grinding and Long Life with Safety Design!

ペンシルグラインダ
Pencil Grinders

小型軽量で金型の仕上、バリ取り、面取り等の作業に威力を発揮します。
These compact lightweight models are ideal for finishing, deburring and filleting metal molds.

HG-13NB　HG-20NB　HG-38NK　HG-38NB-2　HG-65NY

HG-38NB-21(前方排気)
(Front Exhaust)

ストレートグラインダ
Straight Grinders

バリ取り、錆落し、溶接仕上の軽作業から重作業、研削に好評です。
High-speed rotation ensures more efficient continuous operation when removing burrs and rust and when finishing welded products.

HG-65NC　HG-65GSC

HG-65GLBSC　HG-75GSC

HG-65GS　HG-65GLBS

HG-75GS　HG-100NGS　HG-120GS-2　HG-150GS-2

スロットル機構
Throttle Type

標準グリップハンドル
Standard Grip Handle

安全グリップハンドル
Safety Grip Handle

標準レバー
Standard Lever

安全レバー(オプション)
Safety Lever(option)

デッドハンドル
Dead handle Type

標準型
Standard

防振型(オプション)
Low Vibration(option)

アングルグラインダ
Angle Grinders

錆落し、溶接仕上、バリ取りなどの研削に好評です。
These compact lightweight models ensure safe and efficient grinding operations.

YGS-2G　YGS-3GS-1　YGS-3GS-2　YGS-4GS-2　YGS-4GBS-2　YGS-4GBSE-2

YGS-4GBCS　YGS-5GCS　YGS-6GS　YGS-7GS-3　YGS-7ES

アングルサンダ
Angle Sanders

ディスクペーパー・ワイヤブラシによる錆落し、塗料落し、溶接仕上などの研磨作業に最適です。
These compact lightweight models are ideal for safe and efficient sanding and polishing.

YGS-2GP　SS-100S　YGS-4PS-2　YGS-4PCS　YGS-5GPS　YGS-6P

AG エアグラインダ/エアサンダ　Air Grinders/Air Sanders

■仕様 Specifications

空気圧力 Air pressure 0.59MPa

種別 Class	形状 Shape	型式 Model			チャックナット寸法 Chuck nut size (mm)	無負荷回転数(最高) Free speed (maximum) (min⁻¹(rpm))	質量 Mass (kg)	全長 Overall length L (mm)	チャック寸法 Chuck size S (mm)	外径 Outer diameter (mm)	空気消費量 Air consumption (Nm³/min)	ホース口金取付ねじ Air inlet (Rc(PT))	ホース内径 Hose diameter (mm)
□ グラインダ Grinders	ペンシル Pencil	HG-13NB	グリップハンドル式	Grip handle type	3,	30,000	0.44	150	26	33.5	0.3	1/4	6.3
		HG-20NB	グリップハンドル式	Grip handle type	6,	21,000	0.48	165	44	36	0.4	1/4	6.3
		HG-38NK	レバー式	Lever type	3,6,6.35	22,000	0.47	159	40	35	0.45	1/4	9.5
□		HG-38NB-2	グリップハンドル式	Grip handle type	3,6,6.35	22,000	0.60	150	35	35	0.45	1/4	9.5
□		HG-38NB-21	グリップハンドル式 前方排気	Grip handle type Front exhaust	3,6,6.35	22,000	0.60	150	35	35	0.45	1/4	9.5
		HG-65NY	レバー式	Lever type	3,6,6.35	18,000	0.68	171	41	41	0.5	1/4	9.5
□		HG-65NC	グリップハンドル式	Grip handle type	3,6,6.35	18,000	0.83	174	41	44	0.5	1/4	9.5
	ストレート Straight	HG-65GSC	コレット式	Collet type	3,6,6.35	14,600	1.20	330	66	42	0.5	1/4	9.5
		HG-65GLBSC	コレット式	Collet type	3,6,6.35	14,600	1.84	501	66	42	0.5	1/4	9.5
		HG-75GSC	コレット式	Collet type	3,6,6.35	12,000	1.37	354	66	52	0.5	1/4	9.5

種別 Class	形状 Shape	型式 Model	トイシ/ペーパー寸法(外径×厚さ×穴径) Wheel/Paper size(O.d.×thickness×hole dia.) (mm)	トイシ軸ネジ寸法 Wheel spindle screw size	ヘッド角度 Head angle (Degree)	無負荷回転数(最高) Free speed (maximum) (min⁻¹(rpm))	質量(トイシなし) Mass (without wheel) (kg)	全長 Overall length L (mm)	外径 Outer diameter D (mm)	外径 Outer diameter E (mm)	頭部高 Head height H (mm)	空気消費量 Air consumption (Nm³/min)	ホース口金取付ねじ Air inlet (Rc(PT))	ホース内径 Hose diameter (mm)
グラインダ Grinders	ストレート Straight	HG-65GS	65×13×9.5	W3/8-16	———	14,600	1.3	292	65	42	———	0.45	1/4	9.5
		HG-65GLBS	65×13×9.5	W3/8-16	———	14,600	1.95	462	65	42	———	0.45	1/4	9.5
		HG-75GS	75×13×9.5	W3/8-16	———	12,000	1.49	312	75	52	———	0.50	1/4	9.5
		HG-100NGS	100×16×12.7	W1/2-12	———	9,500	2.27	367	100	55	———	0.55	3/8	12.7
		HG-120GS-2	125×19×12.7	W1/2-12	———	7,600	3.06	418	125	62	———	0.60	3/8	12.7
		HG-150GS-2	150×25×15.9	W5/8-11	———	6,300	4.05	448	150	68	———	0.65	3/8	12.7
□	アングル Angle	YGS-2G	50×4×9.5	———	90	14,000	0.66	158	—	35	48	0.40	1/4	9.5
		YGS-3GS-1	75×4×15	———	90	13,500	1.05	187	—	37	67	0.45	1/4	9.5
		YGS-3GS-2	100×6×15	———	90	13,500	1.08	187	—	37	67	0.45	1/4	9.5
		YGS-4GS-2	100×6×15	———	90	13,600	1.69	242	—	47	74	0.70	1/4	9.5
		YGS-4GBS-2	100×6×15	———	90	13,600	1.89	242	—	47	74	0.70	1/4	9.5
		YGS-4GBSE-2	100×6×15	———	90	13,600	1.92	242	—	47	74	0.70	1/4	9.5
		YGS-4GBCS	100×6×15	———	105	13,600	1.95	235	—	47	82	0.70	1/4	9.5
		YGS-5GCS	125×6×22	———	105	10,900	2.26	244	—	48	86	0.75	1/4	9.5
		YGS-6GS	180×6×22	———	90	7,600	2.30	286.5	—	50	82	1.20	3/8	12.7
		YGS-7GS-3	180×6×22	———	90	7,600	3.53	286	—	63	94	1.20	3/8	12.7
		YGS-7ES	180×6×22	———	90	7,600	3.52	287	—	71	89	1.20	3/8	12.7
□ サンダ Sanders	アングル Angle	YGS-2GP	50×_×10	———	90	14,600	0.62	159	—	35	48	0.40	1/4	9.5
		SS-100S	100×_×16	———	90	12,500	0.93	187	—	37	67	0.45	1/4	9.5
		YGS-4PS-2	125×_×16	———	90	10,000	1.58	233	—	47	74	0.70	1/4	9.5
		YGS-4PCS	125×_×16	———	105	10,000	1.84	235	—	47	82	0.70	1/4	9.5
		YGS-5GPS	150×_×22	———	105	8,000	1.99	244	—	48	86	0.75	1/4	9.5
		YGS-6P	126×_×22	———	120	7,000	1.80	224	—	35	84	0.75	1/4	9.5

□標準グリップハンドル　Standard Grip Handle

各部寸法図　Dimensions

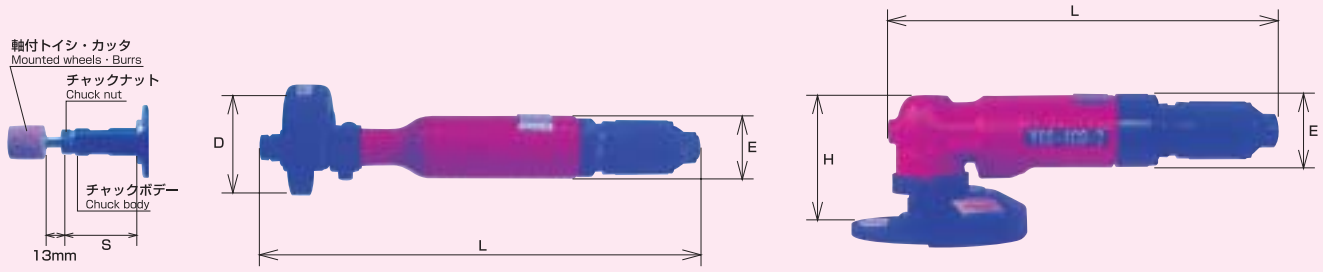

株式会社ユタニ　YUTANI CORPORATION

本社・工場　〒630-8453　奈良市西九条町5丁目4番地の8
TEL(0742)61-1815(代)　FAX(0742)61-9257
関東営業所　〒323-0822　栃木県小山市駅南3丁目14番2号
TEL(0285)27-1231　FAX(0285)27-1302
湘南出張所　〒252-0807　神奈川県藤沢市下土棚248番地6
TEL・FAX(0466)46-0825
名古屋営業所　〒467-0862　名古屋市瑞穂区堀田通7丁目6番地
TEL(052)871-7602　FAX(052)881-7831
九州出張所　〒802-0071　北九州市小倉北区黄金1丁目11番10号(東和ビル)
TEL(093)931-3927　FAX(093)931-3962
株式会社ユタニ広島　〒734-0014　広島市南区宇品西1丁目2番26号
TEL(082)254-5432　FAX(082)254-5433
株式会社ユタニ北海道　〒065-0042　札幌市東区本町2条3丁目6番11号
TEL(011)781-4541　FAX(011)781-9898

Head Office:　4-8,Saikujo-cho 5-chome,Nara 630-8453,Japan
Phone(0742)61-1815 FAX.(0742)61-9257
Branch Offices:Kantou,Nagoya,Kita-Kyusyu
URL http://www.airtool-yutani.co.jp
E-mail s-yutani@airtool-yutani.co.jp

仕様および設計は変更することがありますので予め御諒承願います。
Specifications and designs in this catalogue may be subject to change.

SC-13-03.8 5000A　Printed in Japan

エアドリル

ユタニのロータリー式エアドリルは小型、軽量で過負荷でも
故障なく各種の穴あけ作業に威力を発揮します。

AD

ベビーピストル型／ベビーストレート型／ベビーコーナ型

小型にして強力で回転も自在に調整でき、穴あけ、面取り作業に優れた性能を発揮します。車輌、自動車等あらゆる作業に使用されています。

空気圧力0.59MPa

分類	型式	能力 mm	無負荷回転数 min⁻¹(rpm)	質量 kg	全長 mm	チャック形状	ホース口金取付ねじ Rc(PT)
ベビーピストル型	YBD-6	6.3	3,600	1.1	167	JT.No1	1/4
	YBD-6-8	8	3,600	1.1	167	JT.No1	1/4
	YBD-8B	8	1,500	1.4	202	JT.No2S	1/4
	YBD-8B-10	10	1,500	1.4	202	3/8×24	1/4
	YBD-10	10	1,000	1.6	217	JT.No2S	1/4
	YBD-10-13	13	1,000	1.6	217	1/2×20	1/4
●ベビーストレート	YBD-6SE	6.3	3,600	1.2	204	JT.No1	1/4
●ベビーストレート	YBD-8SE	8	1,500	1.6	241	JT.No2S	1/4
●ベビーコーナ	YCD-6KE	6.3	3,000	1.5	228	JT.No1	1/4
●ベビーコーナ	YCD-10E	10	1,000	1.9	234	JT.No2S	1/4

●生産の都合上、納期はご照会下さい。

ロータリーストレート型／ロータリーコーナ型

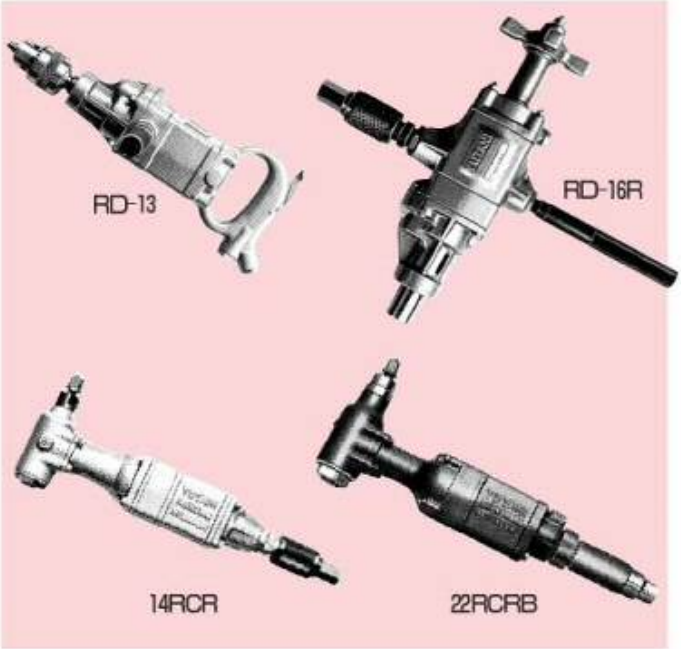

ロータリーストレート型

強力型で過酷な重労働においても、穴あけ、リーマ、タップ立て等、広い用途に高能率な作業が行えます。また、簡易エアモーターとして利用することもできます。造船、鉄鋼等に好評です。

空気圧力0.59MPa

分類	型式	能力 mm	無負荷回転数 min⁻¹(rpm)	質量 kg	全長 mm	全巾 mm	チャック形状	ホース口金取付ねじ Rc(PT)
□ロータリーストレート型	RD-13	13	1,200	3.4	350	350	JT.No2 1/2	1/4
	RD-14R	14	1,000	5.5	368	368	MT No.1	3/8
	RD-16R	16	900	5.5	378	378	MT No.2	3/8
	RD-19RL	19	700	5.5	378	378	MT No.2	3/8
	RD-23RL	23	570	5.5	378	387	MT No.2	3/8
	RD-28R	28	500	13.0	366	366	MT No.3	1/2
	RD-32RL	32	450	13.0	366	366	MT No.3	1/2
	RD-38RB	38	385	13.0	385	380	MT No.3	3/4
	RD-50RB-150	51	450	17.0	455	855	MT No.4	1

生産の都合上、納期はご照会下さい。
□回転方向　右回転。他のモデルは両回転

ロータリーコーナ型

狭い箇所での穴あけ、リーマ、タップ立て作業に優れた性能を発揮します。

空気圧力0.59MPa

分類	型式	能力 mm	無負荷回転数 min⁻¹(rpm)	質量 kg	全長 mm	頭部寸法 mm	チャック形状	ホース口金取付ねじ Rc(PT)
ロータリーコーナ型	14RCR	14	800	6.5	435	157	JT.No2 1/2	3/8
	22RCRB	22	650	11.8	507	200	MT No.1	1/2
	32RCRB	32	400	13.0	529	205	MT No.2	1/2
	40RCR	44	230	17.8	583	245	MT No.4	3/4
	50RCRB	50	190	21	601	245	MT No.4	3/4

生産の都合上、納期はご照会下さい。
回転方向　両回転

エアハンマ

ユタニのエアハンマは、小型でシンプル。高速ハンマリング機構により反動も少なく、ハツリ作業等を効率よく行える耐久性に優れたツールです。

AH

ベビーチッピングハンマ/チッピングハンマ/フラックスチッパ/スケーリングハンマ

圧入作業、小径のビョウカシメ、錆落し、ハツリ等、作業用途を選ばず広範囲に優れた性能を発揮します。各種タイプを揃えています。

空気圧力0.59MPa

分類	型式	能力		打撃数	ピストン径×ストローク	チゼルブッシュ形状	質量	全長	ホース口金取付ねじ
		ﾌｪｰﾗｲﾄ/ｽﾁｰﾙ	鋼	bpm	mm	(ニードル径×数)	kg	mm	Rc(PT)
ベビーチッピングハンマ	ARC-40	3.2	2.4	3,500	φ14.3×38	φ10.1	1.1	122	1/4
□	ARC-75N	スラグ落し		3,100	φ20×75	φ3×16	2.1	378	1/4
	ARC-100Y	6.4	4.8	2,300	φ12.7×100	φ10.1	1.5	218	1/4
チッピングハンマ	PC-1S	ごく浅きハツリ 薄板溶断		3,000	φ28.5×25	丸、六角	5.0	309	1/4
	PC-2S	浅きハツリ 及び溶断		2,600	φ28.5×51	丸、六角	5.5	349	1/4
	PC-3S	一般ハツリ 及び溶断		2,300	φ28.5×76	丸、六角	6.3	394	1/4
フラックスチッパ	YFC-0	鉄板リベットのカッティングハツリ		4,000	φ25×22	□12.7	1.7	212	1/4
□	YFC-0N	サビ落し		4,000	φ25×22	φ3×19	2.7	416	1/4
	SCH-2	サビ落し		4,000	φ30×30	――	2.5	540	3/8

□はニードルタイプ
チッピングハンマはチゼルブッシュ形状(丸、六角)をご指定下さい。

YUTANI AIR MOTOR AIR WINCH

YUTANI CORPORATION

目　次 CONTENTS

■エアーモータ……2-11
AIR MOTOR SYSTEM
○油谷エアーモータの特徴…… 2
FEATURES OF YUTANI AIR MOTORS
○油谷エアーモータの用途…… 2
APPLICATIONS OF YUTANI AIR MOTORS
○エアーモータの特性…… 3
CHARACTERISTICS OF AIR MOTORS
○最適なエアーモータを選ぶには…… 3
HOW TO SELECT AN ADEQUATE AIR MOTOR

	取付方法 Mounting System	接続方式 Connecting System	操作方法 Operating System	型式 Type	
YM 型 Type	ベース式 Base Type	キー式 Key Type	手元操作式 Manual Operation Type	YM	5
			遠隔操作式 Remote Operation Type	YM-R	5
		ソケット式 Socket Type	手元操作式 Manual Operation Type	YM-S	7
			遠隔操作式 Remote Operation Type	YM-S-R	7
	フランジ式 Flange Type	キー式 Key Type	手元操作式 Manual Operation Type	YM-F	6
			遠隔操作式 Remote Operation Type	YM-F-R	6
		ソケット式 Socket Type	手元操作式 Manual Operation Type	YM-FS	8
			遠隔操作式 Remote Operation Type	YM-FS-R	8
	バタフライ式 Butterfly Type	ソケット式 Socket Type	手元操作式 Manual Operation Type	YM-BS	9
			遠隔操作式 Remote Operation Type	YM-BS-R	9
NRM 型 Type	フランジ式 Flange Type	キー式 Key Type	遠隔操作式 Remote Operation Type	NRM	10
NRL-K 型 Type	フランジ式 Flange Type	キー・四角式 Key·Square Type	遠隔操作式 Remote Operation Type	NRL-K	11
RM 型 Type	ベース式 Base Type	キー式 Key Type	手元操作式 Manual Operation Type	RM	12
			遠隔操作式 Remote Operation Type	RM	12
		スプライン式 Spline Type	手元操作式 Manual Operation Type	RM	12
			遠隔操作式 Remote Operation Type	RM	12

■エアーウインチ……13-17
AIR WINCH SYSTEM
○油谷エアーウインチの特徴…… 13
FEATURES OF YUTANI AIR WINCHES
AWA 型 Type …… 13
R 型 Type …… 15
AWA ダビット型 Davit Type …… 16

■取扱説明…… 18
INSTRUCTION MANUAL
○配　管…… 18
PIPING
○使用上の御注意…… 18
OPERATION
○給　油…… 18
LUBRICATION
○故障原因とその処置…… 18
POSSIBLE TROUBLESHOOTINGS

油谷エアーモータの特徴

■苛酷な作業条件下でもＯＫ！
高温多湿でも安心。過負荷で使用しても故障がありません。

■防爆機構で安全作業！
スパークが飛ばない防爆機構で安心して作業ができます。

■耐久性抜群！メンテナンスフリー！
長年の技術と考え抜かれた設計に裏付けされた抜群の耐久性。プロの期待に応えます。

■やさしい操作！
起動、停止は敏速。回転数を自由にコントロールできます。

■強いパワー！しかも軽量、コンパクト！
多翼式ロータリエンジン採用で高能率化。斬新な減速機構で軽量コンパクト化。

FEATURES OF YUTANI AIR MOTORS

■ Excellent Performance under Severe Working Conditions!
You can expect splendid performance even under heavy working conditions such as high temperature, high humidity, and overload.

■ Safety with Explosion-Proof Mechanism!
Yutani Air Motors are free from explosion with nonspark mechanism.

■ Long Life! Maintenance Free!
Yutani's long experience and advanced know-how assure you of excellent durability. You can rely on Yutani Air Motors.

■ Easy Operation!
Quick to start or stop. Easy to control the rotation speed.

■ Powerful! Light and Compact!
High efficiency with multi-vane rotary engine. Light weight and compact in size with unique reduction gear system.

油谷エアーモータの用途

■造船業
ハッチカバーの開閉
舷艇の上げ下し
ラダーの上げ下し
バルブの開閉

■自動車工業
エンジンのならし運転（セルモータの代用）
作業台車の駆動
ベルトコンベヤ駆動

■一般産業
ベルトコンベヤ駆動
ターンテーブル駆動
炉の扉の開閉
塗料･インク等のかくはん
工作機械の電動モータの代用

その他、高温多湿、過負荷、スパークなどの問題で電動モータが御使用になれない場合、ユタニのエアーモータが威力を発揮します。

記事　Note

新旧キー一覧表
New & Old Key List

旧 規 格 Old Type	新JIS規格　New JIS Type	
	キー寸法 Key Type	軸　径　Shaft Dia
5×5	5×5	12～17
	6×6	17～22
7×7	8×7	22～30
10×8	10×8	30～38

■ 御注文時、キータイプ御指示下さい。
Please, instruct shape of drive shaft, Key type or regular.

APPLICATIONS OF YUTANI AIR MOTORS

■ Ship-Building Industry
To open and to close hatches.
To lift and to lower life boats.
To lift and to lower ladders.
To open and to close valves.

■ Automobile Industry
To make test run of engines (to substitute for starting motors).
To drive truck (worktable car).
To drive conveyors.

■ General Industry
To drive conveyors.
To drive turntables.
To open and to close doors of furnace.
To mix paints, ink, etc.
To substitute for electric motors of machine tools.

Yutani Air Motors have a wide range of applications and give you perfect satisfaction especially when electric motors can not be used because of severe working conditions (high temperature, high humidity, and overload), spark problem, maintenance, operation, size, etc.

エアーモータの特性(図1参照)

■出力〈トルク・回転数〉は給気圧力および給気容量により変化します。

■通常、トルクと回転数は最大馬力時の点、即ち無負荷回転数の約$\frac{1}{2}$の位置で示されています。したがってエアーモータはトルクと回転数の実用範囲が広くなっています。

■始動トルクは、失速トルクの約70～80%です。

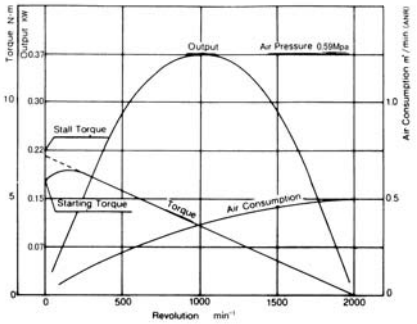

図1〈Fig.1〉Efficiency Curve of Air Motor YM05-2000

CHARACTERISTICS OF AIR MOTORS(SeeFig.1)

■ Output<torque/revolution>varies both with supply air pressure and with air volume.

■ Figures of torque and revolution are based on the maximum power, i.e., approximately 1/2 of no load operation. Therefore, an air motor has a wider usable range of torque and revolution.

■ Starting torque is approximately 70～80% of stall torque.

最適なエアーモータを選ぶには(表1参照)

〈例〉 定格回転数1,000min^{-1}で負荷トルク3.5N·mの場合、表1より定格回転数1,000min^{-1}と負荷トルク3.5N·mの交点を読み、所要出力0.36Kwが得られます。カタログの規格表により所要出力0.36Kwより大きくて最も近い出力0.37Kwで無負荷回転数2,000min^{-1}（定格回転数×2）のエアーモーターYM05-2000が最適なエアーモーターとして得られます。

負荷トルクが25N·mより大きい場合、表1で1/10の負荷トルクを用い、得られた出力を10倍したものが所要出力となります。

HOW TO SELECT AN ADEQUATE AIR MOTOR(See Table1)

<Example> In case that a rated revolution is 1,000 min^{-1} and a load is 3.5N·m, read the intersection of the rated revolution 1,000 min^{-1} and the load 3.5N·m and know a required power 0.36Kw. From the specifications of this catalogue, select YM05-2000 with 0.37 Kw and 2,000 min^{-1}. of free speed(rated revolution×2) as an adequate air motor.

In case that a load is larger than 25N·m, use one-tenth of the real load in Table 1 and multiply a figure of intersection by 10 to find a real required power.

定格回転数 Rated Revolution(min^{-1})	0.25	0.5	0.75	1.0	1.5	2.0	2.5	3.0	3.5	4.0	4.5	5.0	6.0	7.5	10.0	12.5	15.0	20.0	25.0
10000	0.26	0.51	0.77	1.03	1.54	2.06	2.57	3.09	3.60	4.12	4.63	5.15	6.18	7.72	10.30	12.87	15.45	20.59	25.74
7500	.19	.39	.58	.77	1.16	1.54	1.93	2.32	2.71	3.09	3.48	3.86	4.63	5.80	7.72	9.66	11.58	15.45	19.31
6000	.15	.31	.46	.62	.93	1.24	1.54	1.85	2.16	2.47	2.78	3.09	3.71	4.63	6.18	7.72	9.27	12.36	15.45
5000	.13	.26	.39	.51	.77	.76	1.29	1.54	1.80	2.06	2.32	2.57	3.09	3.86	5.15	6.44	7.72	10.30	12.87
4500	.12	.24	.35	.46	.70	.93	1.16	1.39	1.63	1.85	2.09	2.32	2.78	3.48	4.63	5.80	6.95	9.27	11.58
4000	.10	.21	.31	.41	.62	.82	1.03	1.24	1.44	1.65	1.85	2.06	2.47	3.09	4.12	5.15	6.18	8.24	10.30
3500	.09	.18	.27	.36	.54	.72	.90	1.08	1.27	1.44	1.63	1.80	2.16	2.71	3.60	4.51	5.41	7.21	9.01
3000	.08	.15	.24	.31	.46	.62	.77	.93	1.08	1.24	1.39	1.54	1.85	2.32	3.09	3.86	4.63	6.18	7.72
2500	.07	.13	.19	.26	.39	.51	.65	.77	.90	1.03	1.16	1.29	1.54	1.93	2.57	3.22	3.86	5.15	6.44
2000	.05	.10	.15	.21	.31	.41	.51	.62	.72	.82	.93	1.03	1.24	1.54	2.06	2.57	3.09	4.12	5.15
1750	.04	.09	.13	.18	.27	.36	.45	.54	.63	.72	.81	.90	1.08	1.35	1.80	2.25	2.71	3.60	4.51
1500	.04	.08	.12	.15	.24	.31	.39	.46	.54	.62	.70	.77	.93	1.16	1.54	1.93	2.32	3.09	3.86
1250	.03	.07	.10	.13	.19	.26	.32	.39	.45	.51	.58	.65	.77	.96	1.29	1.61	1.93	2.57	.3.22
1000	.03	.05	.08	.10	.15	.21	.26	.31	.36	.41	.46	.51	.62	.77	1.03	1.29	1.54	2.06	2.57
750	.02	.04	.06	.08	.12	.15	.19	.24	.27	.31	.35	.39	.46	.58	.77	.96	1.16	1.54	1.93
600	.01	.03	.04	.06	.10	.13	.15	.18	.21	.25	.28	.31	.37	.46	.62	.77	.93	1.24	1.54
500	.01	.03	.04	.05	.08	.10	.13	.15	.18	.21	.24	.26	.31	.39	.51	.65	.77	1.03	1.29
450	.01	.02	.04	.04	.07	.10	.12	.14	.16	.18	.21	.24	.28	.35	.46	.58	.70	.93	1.16
400	.01	.02	.03	.04	.06	.08	.10	.13	.15	.16	.18	.21	.25	.31	.41	.51	.62	.82	1.03
350	.01	.01	.03	.04	.05	.07	.09	.11	.13	.15	.16	.18	.21	.27	.36	.45	.54	.72	.90
300	.01	.01	.02	.03	.04	.06	.08	.10	.11	.13	.14	.15	.18	.24	.31	.39	.46	.62	.77
250	.01	.01	.02	.03	.04	.05	.07	.08	.09	.10	.12	.13	.15	.19	.26	.32	.39	.51	.65
200	.01	.01	.01	.02	.03	.04	.05	.06	.07	.08	.10	.10	.13	.15	.21	.26	.31	.41	.51
150	.01	.01	.01	.01	.02	.03	.04	.04	.05	.06	.07	.08	.10	.12	.15	.19	.24	.31	.39
100				.01	.01	.02	.03	.03	.04	.04	.04	.05	.06	.08	.10	.13	.15	.21	.26

負荷トルク Load（N·m）

表1 〈Table 1〉Selection Table for Air Motors(Kw)

エアーモータYM型

AIR MOTORS YM TYPE

■特　徴

○ 可逆式（オプション：右回転式 又 左回転式）
○ 多翼式ロータリエンジン
○ 接続：キーまたはソケット
○ 取付：ベース、フランジまたはバタフライ
○ 操作：手元または遠隔
○ オプション：ブレーキ付

■FEATURES

○ Reversible（option：Forward or Unforward）
○ Multi-Vane Rotary Engine
○ Connection ： Key or Socket
○ Mounting ： Base,Flange or Bitterfly
○ Operation ： Manual or Remote
○ Option ： Brake

■型式名の説明

■DESCRIPTION OF TYPE

YM1FS-500R

- 操作方法 Operating System ｛記号なし Non-Mark：手元 Manual　R：遠隔 Remote｝
- 無負荷回転数 Free Speed　m^{-1}(r.p.m)
- 接続方法 Connecting System ｛記号なし Non-Mark：キー Key　S：ソケット Socket｝
- 取付方法 Mounting System ｛記号なし Non-Mark：ベース Base　F：フランジ Flange　B：バタフライ Butterfly｝
- 最大出力 Maximum Power　PSの値 Value expressed in PS

■仕　様〈SPECIFICATIONS〉

Model		Air Pressure MPa	Free Speed min^{-1}(r.p.m)	Speed at Max.Power min^{-1}(r.p.m)	Torque at Max.Power N·m	Maximum Power Kw	Air Consumption m^3/min(ANR)	※ Mass kg A	B	C	Hose Dia. mm
YM 05 YM 05F	800	0.59	800	400	8.7	0.37	0.5	6 5.5	4.5 4		9.5
	1000		1,000	500	7						
	2000		2,000	1,000	3.5						
YM 1 YM 1F YM 1S YM 1FS YM 1BS	500	0.59	500	250	28	0.74	1.0	8 7.5	5.5 5	7.5 7	12.7
	800		800	400	18						
	1000		1,000	500	14						
	2000		2,000	1,000	7						
YM 15 YM 15F YM 15S YM 15FS YM 15BS	300	0.59	300	150	70	1.1	1.5	10 9.5	7 6.5	9.5 9	12.7
	600		600	300	35						
	900		900	450	23						
	1200		1200	600	18						
YM 2 YM 2F YM 2S YM 2FS YM 2BS	300	0.59	300	150	93	1.5	2.0	12 11.5	9 8.5	11 10.5	19.0
	600		600	300	47						
	900		900	450	31						
	1200		1,200	600	23						
YM 3 YM 3F YM 3S YM 3FS YM 3BS	300	0.59	300	150	140	2.2	3.0	20 18	16 14	19 17	25.4
	600		600	300	70						
	900		900	450	47						
	1200		1,200	600	35						
YM 4 YM 4F YM 4S YM 4FS YM 4BS	400	0.59	400	200	140	2.9	3.9	36.5 34	27 24.5	35 32.5	25.4
	800		800	400	70						
	1200		1,200	600	47						
	1600		1,600	800	35						
YM 5 YM 5F YM 5S YM 5FS YM 5BS	400	0.59	400	200	175	3.7	5.0	38 35.5	28.5 26	36.5 34	25.4
	800		800	400	88						
	1200		1,200	600	58						
	1600		1,600	800	44						
YM 6 YM 6F YM 6S YM 6FS YM 6BS	400	0.59	400	200	210	4.4	6.0	40 37.5	30.5 28	38.5 36	25.4
	800		800	400	105						
	1200		1,200	600	70						
	1600		1,600	800	53						
YM 7 YM 7F YM 7S YM 7FS YM 7BS	400	0.59	400	200	245	5.2	7.1	45 42.5	35.5 33	43.5 41	32.0
	800		800	400	123						
	1200		1,200	600	81						
	1600		1,600	800	61						

※A…Base Type　B…Flange Type　C…Butterfly Type　※Weight：Upper Figures for Manual Operation Type　Lower Figures for Remote Operation Type

YM・YM-R型

YM・YM-R TYPE

■特　徴

○接続：キー
○取付：ベース
○操作：手元または遠隔

■FEATURES

○Connection ： Key
○Mounting ： Base
○Operation ： Manual or Remote

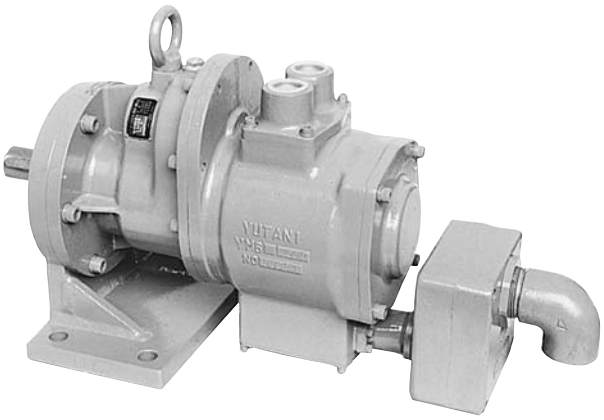

YM6-400R
遠隔操作式
Remote Operation Type

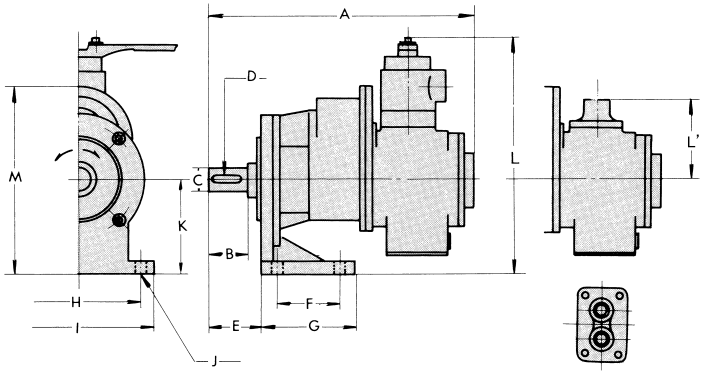

手元操作式
Manual Operation Type

遠隔操作式
Remote Operation Type

■主要寸法〈DIMENSIONS〉

〈mm〉

Model※	Dwg.No.	A	B	φC	D Key	E	F	G	H	I	J	K	L	L'	M
YM05-800（R） 1000（R） 2000（R）	682×※※	210	30	15	5×5×22	35	50	90	120	145	4～φ11	70	180	60	140
YM1-500（R） 800（R） 1000（R） 2000（R）	684×※※	250	40	20	6×6×28	55	60	100	130	160	4～φ11	90	215	66	185
YM15-300（R） 600（R） 900（R） 1200（R）	685×※※	295	52	25	8×7×40	65	80	120	150	180	4～φ11	105	245	90	230
YM2-300（R） 600（R） 900（R） 1200（R）	686×※※	315	50	25	8×7×40	65	80	120	150	180	4～φ11	105	250	90	230
YM3-300（R） 600（R） 900（R） 1200（R）	687×※※	380	50	30	8×7×40	65	90	140	160	190	4～φ13	130	300	110	300
YM4-400（R） 800（R） 1200（R） 1600（R）	688×※※	415	60	35	10×8×50	85	100	150	200	240	4～φ19	150	375	126	340
YM5-400（R） 800（R） 1200（R） 1600（R）	689×※※	445	60	35	10×8×50	85	100	150	200	240	4～φ19	150	375	126	340
YM6-400（R） 800（R） 1200（R） 1600（R）	690×※※	440	60	35	10×8×50	85	100	150	200	240	4～φ19	150	380	135	340
YM7-400（R） 800（R） 1200（R） 1600（R）	691×※※	460	60	35	10×8×50	85	100	150	200	240	4～φ19	150	385	135	340

※Non-Mark……Manual Operation Type　　R……Remote Operation Type

YM-F・YM-F-R型

YM-F・YM-F-R TYPE

■特　徴

○接続：キー
○取付：フランジ
○操作：手元または遠隔

■FEATURES

○Connection ： Key
○Mounting ： Flange
○Operation ： Manual or Remote

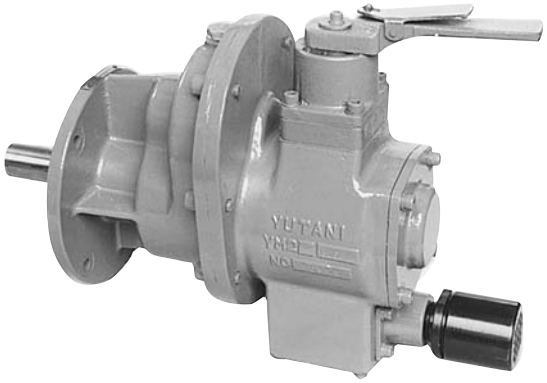

YM2F-300
手元操作式
Manual Operation Type

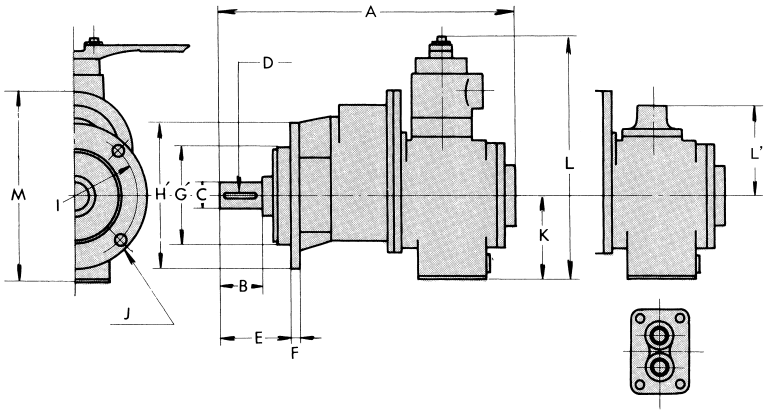

手元操作式
Manual Operation Type

遠隔操作式
Remote Operation Type

■主要寸法〈DIMENSIONS〉

〈mm〉

Model※	Dwg.No.	A	B	φC	D Key	E	F	G	H	I	J	K	L	L'	M
YM05F-800（R） 1000（R） 2000（R）	682×※※	200	30	15	5×5×22	45	10	70	100	85	4～φ9	68	178	60	138
YM1F-500（R） 800（R） 1000（R） 2000（R）	684×※※	250	40	20	6×6×28	65	10	72	135	110	4～φ9	80	205	66	175
YM15F-300（R） 600（R） 900（R） 1200（R）	685×※※	295	52	25	8×7×40	75	10	90	150	130	4～φ9	90	230	90	215
YM2F-300（R） 600（R） 900（R） 1200（R）	686×※※	315	50	25	8×7×40	75	10	90	150	130	4～φ9	95	240	90	220
YM3F-300（R） 600（R） 900（R） 1200（R）	687×※※	380	50	30	8×7×40	77	12	100	155	130	4～φ11	100	270	110	270
YM4F-400（R） 800（R） 1200（R） 1600（R）	688×※※	415	60	35	10×8×50	105	14	130	200	175	6～φ11	120	345	126	310
YM5F-400（R） 800（R） 1200（R） 1600（R）	689×※※	445	60	35	10×8×50	105	14	130	200	175	6～φ11	120	345	126	310
YM6F-400（R） 800（R） 1200（R） 1600（R）	690×※※	440	60	35	10×8×50	105	14	130	200	175	6～φ11	128	358	135	318
YM7F-400（R） 800（R） 1200（R） 1600（R）	691×※※	460	60	35	10×8×50	105	14	130	200	175	6～φ11	130	365	135	320

※Non-Mark……Manual Operation Type　　R……Remote Operation Type

YM-S・YM-S-R型

YM-S・YM-S-R TYPE

■特　徴

○接続：ソケット
○取付：ベース
○操作：手元または遠隔

■FEATURES

○Connection ： Socket
○Mounting ： Base
○Operation ： Manual or Remote

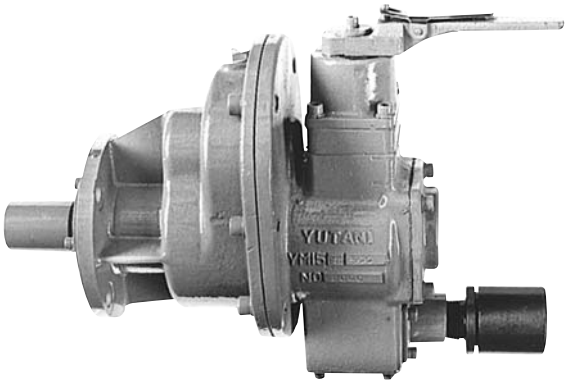

YM15S-600
手元操作式
Manual Operation Type

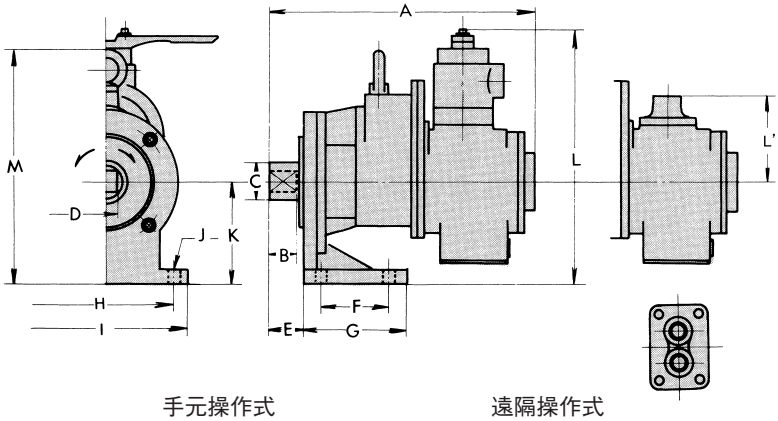

手元操作式
Manual Operation Type

遠隔操作式
Remote Operation Type

■主要寸法〈DIMENSIONS〉

〈mm〉

Model※	Dwg.No.	A	B	φC	SqD	E	F	G	H	I	J	K	L	L'	M
YM1S-500（R） 800（R） 1000（R） 2000（R）	684×※※	220	24	30	15	25	60	100	130	160	4～φ11	90	215	66	185
YM15S-300（R） 600（R） 900（R） 1200（R）	685×※※	265	40	40	19.5	34	80	120	150	180	4～φ11	105	245	90	230
YM2S-300（R） 600（R） 900（R） 1200（R）	686×※※	285	40	40	19.5	34	80	120	150	180	4～φ11	105	250	90	230
YM3S-300（R） 600（R） 900（R） 1200（R）	687×※※	350	45	50	26.5	36	90	140	160	190	4～φ13	130	300	110	300
YM4S-400（R） 800（R） 1200（R） 1600（R）	688×※※	380	48	55	28	50	100	150	200	240	4～φ19	150	375	126	340
YM5S-400（R） 800（R） 1200（R） 1600（R）	689×※※	410	48	55	28	50	100	150	200	240	4～φ19	150	375	126	340
YM6S-400（R） 800（R） 1200（R） 1600（R）	690×※※	405	48	55	28	50	100	150	200	240	4～φ19	150	380	135	340
YM7S-400（R） 800（R） 1200（R） 1600（R）	691×※※	425	48	62	34	50	100	150	200	240	4～φ19	150	385	135	340

※Non-Mark……Manual Operation Type　　R……Remote Operation Type

YM-FS・YM-FS-R型

YM-FS・YM-FS-R TYPE

■特　徴

○接続：ソケット
○取付：フランジ
○操作：手元または遠隔

■FEATURES

○Connection ： Socket
○Mounting ： Flange
○Operation ： Manual or Remote

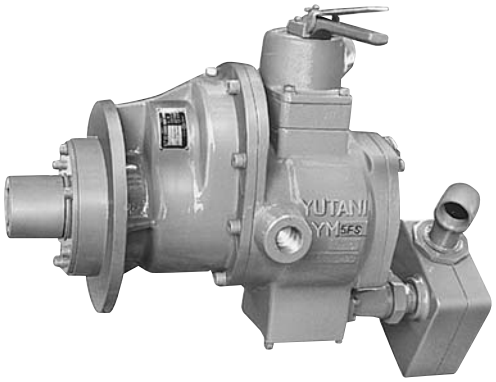

YM5FS-1200
手元操作式
Manual Operation Type

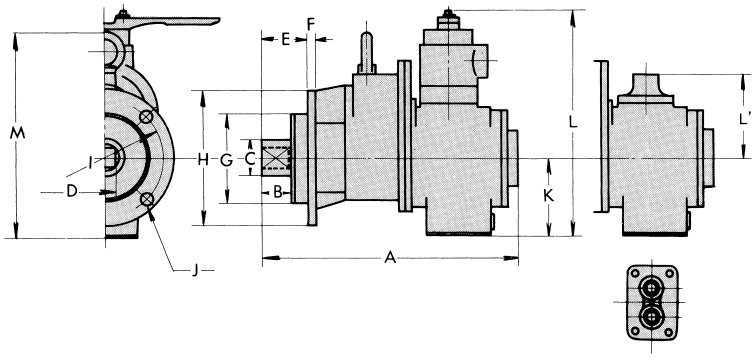

手元操作式
Manual Operation Type

遠隔操作式
Remote Operation Type

■主要寸法〈DIMENSIONS〉

〈mm〉

Model※	Dwg.No.	A	B	φC	SqD	E	F	φG	φH	I	J	K	L	L'	M
YM1FS-500（R） 800（R） 1000（R） 2000（R）	684×※※	220	24	30	15	35	10	72	135	110	4～φ9	80	205	66	175
YM15FS-300（R） 600（R） 900（R） 1200（R）	685×※※	265	40	40	19.5	44	10	90	150	130	4～φ9	90	230	90	215
YM2FS-300（R） 600（R） 900（R） 1200（R）	686×※※	285	40	40	19.5	44	10	90	150	130	4～φ9	95	240	90	220
YM3FS-300（R） 600（R） 900（R） 1200（R）	687×※※	350	45	50	26.5	48	12	100	155	130	4～φ11	100	270	110	270
YM4FS-400（R） 800（R） 1200（R） 1600（R）	688×※※	380	48	55	28	70	14	130	200	175	6～φ11	120	345	126	310
YM5FS-400（R） 800（R） 1200（R） 1600（R）	689×※※	410	48	55	28	70	14	130	200	175	6～φ11	120	345	126	310
YM6FS-400（R） 800（R） 1200（R） 1600（R）	690×※※	405	48	55	28	70	14	130	200	175	6～φ11	128	358	135	318
YM7FS-400（R） 800（R） 1200（R） 1600（R）	691×※※	425	48	62	34	70	14	130	200	175	6～φ11	130	365	135	320

※Non-Mark……Manual Operation Type　　R……Remote Operation Type

YM-BS・YM-BS-R型

YM-BS・YM-BS-R TYPE

■特　徴

○接続：ソケット
○取付：バタフライ
○操作：手元または遠隔

■FEATURES

○Connection ： Socket
○Mounting ： Butterfly
○Operattion ： Manual or Remote

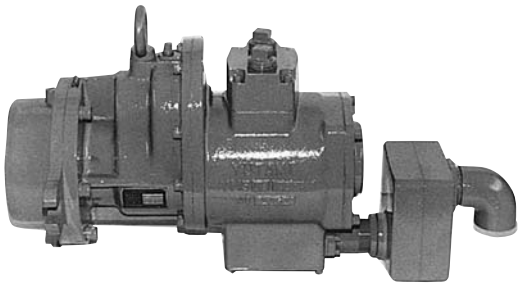

YM5BS-800R
遠隔操作式
Remote Operation Type

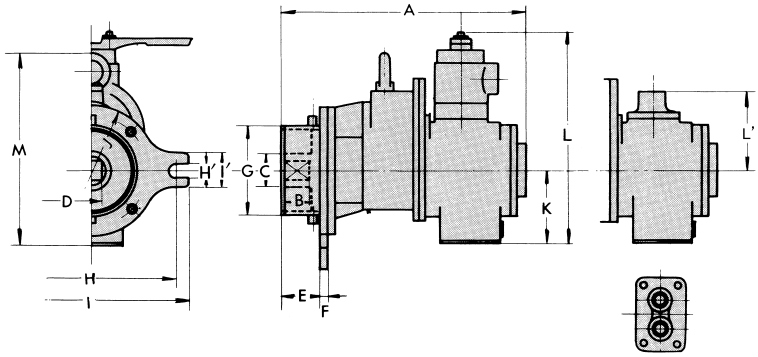

手元操作式
Manual Operation Type

遠隔操作式
Remote Operation Type

■主要寸法〈DIMENSIONS〉

〈mm〉

Model※	Dwg.No.	A	B	φC	□D	E	F	φG	H	H'	I	I'	J	K	L	L'	M
YM1BS-500（R） 800（R） 1000（R） 2000（R）	684×※※	222	24	30	15	24	13	100	220	18	256	40	135	80	205	66	175
YM15BS-300（R） 600（R） 900（R） 1200（R）	685×※※	267	40	40	19.5	32	14	130	220	18	256	40	150	90	230	90	215
YM2BS-300（R） 600（R） 900（R） 1200（R）	686×※※	287	40	40	19.5	32	14	130	220	18	256	40	150	95	240	90	220
YM3BS-300（R） 600（R） 900（R） 1200（R）	687×※※	352	45	50	26.5	37	15	130	220	18	256	40	155	100	270	110	270
YM4BS-400（R） 800（R） 1200（R） 1600（R）	688×※※	382	48	55	28	57	15	150	270	20	316	56	200	120	345	126	310
YM5BS-400（R） 800（R） 1200（R） 1600（R）	689×※※	412	48	55	28	57	15	150	270	20	316	56	200	120	345	126	310
YM6BS-400（R） 800（R） 1200（R） 1600（R）	690×※※	407	48	55	28	57	15	150	270	20	316	56	200	128	358	135	318
YM7BS-400（R） 800（R） 1200（R） 1600（R）	691×※※	427	48	62	34	57	15	150	270	24	316	60	200	130	365	135	320

※Non-Mark……Manual Operation Type　　R……Remote Operation Type

エアーモータNRM型

AIR MOTORS NRM TYPE

■特　徴

○ 可逆式
○ 多翼式ロータリエンジン
○ 遊 星 歯 車 減 速 機 構
○ 接続：キー
○ 取付：フランジ
○ 操作：遠隔

■FEATURES

○ Reversible
○ Multi-Vane Rotary Engine
○ Planetary Gear Mechanism
○ Connection ： Key
○ Mounting ： Flange
○ Operation ： Remote

■型式名の説明〈DESCRIPTION OF TYPE〉

NRM3-180

- 無負荷回転数 Free Speed　min^{-1}(r.p.m)
- 最大出力 Maximum Power　PSの値 Value expressed in PS

NRM3-180

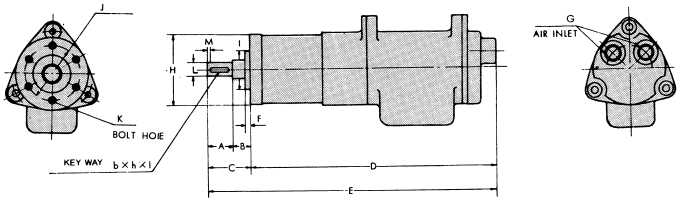

■仕　様〈SPECIFICATIONS〉

Model	Air Pressure MPa	Free Speed min^{-1}(r.p.m)	Speed at Max.Power min^{-1}(r.p.m)	Torque at Max.Power N·m	Maximum Power Kw	Starting Torque N·m	Air Consumption m³/min(ANR)	Mass kg	Hose Diameter mm
NRM08-540	0.59	540	270	21	0.59	33	0.7	2.2	9.5
460		460	230	25		39			
380		380	190	29		47			
NRM15-380	0.59	380	190	55	1.1	88	1.3	4.2	12.7
320		320	160	66		105			
250		260	130	81		130			
220		220	110	95		152			
NRM18-200	0.59	200	100	126	1.3	201	1.6	7.3	12.7
NRM22-200	0.59	200	100	155	1.6	248	2.0	7.5	19.0
NRM3 - 220	0.59	220	110	191	2.2	306	2.7	9.5	19.0
180		180	90	233		373			
150		150	75	279		447			
120		120	60	351		562			

■主要寸法〈DIMENSIONS〉

〈mm〉

Model	Dwg.No.	A	B	C	D	E	F	G Rc(PT)	φH	φI	J	K	φL	M	Key b×h×l
NRM08-540	212×※※	25	20	45	200	245	4.0	3/8	56	$32^{+0}_{-0.016}$	45	6～M6	$15^{+0}_{-0.011}$	3	5×5×20
460															
380															
NRM15-380	238×※※	28	25	53	228	281	4.5	1/2	70	$46^{+0}_{-0.016}$	58	6～M8	$18^{+0}_{-0.011}$	3	6×6×22
320															
250															
220															
NRM18-200	205×※※	28	25	53	274	327	3.0	1/2	80	$50^{+0}_{-0.016}$	65	6～M8	$18^{+0}_{-0.011}$	3	
NRM22-200	224×※※	35	30	65	295	360	4.0	3/4	86	$54^{+0}_{-0.019}$	70	6～M8	$22^{+0}_{-0.013}$	3	8×7×28
NRM3 - 220	229×※※	35	32	67	304	371	5.0	3/4	100	$60^{+0}_{-0.019}$	80	6～M8	$25^{+0}_{-0.013}$	3	
180															
150															
120															

エアーモータNRL-K型

AIR MOTORS NRL-K TYPE

■特　徴

○小型・軽量・高出力
○可逆式（オプション：右回転式 又 左回転式）
○多翼式ロータリエンジン
○遊 星 歯 車 減 速 機 構
○接続：キー及び四角
○取付：フランジ
○操作：遠隔

■FEATURES

○Compact · Light · Weight · High Out put
○Reversible (Option: Forward or Unforward)
○Multi-Vane Rotary Engine
○Planetary Gear Mechanism
○Connection ： Key or Square
○Mounting ： Flange
○Operation ： Remote

■型式名の説明〈DESCRIPTION OF TYPE〉

NRL-16K

最大トルク
Maximum Torque　N·m

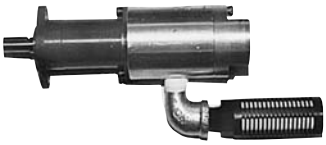

NRL-16K

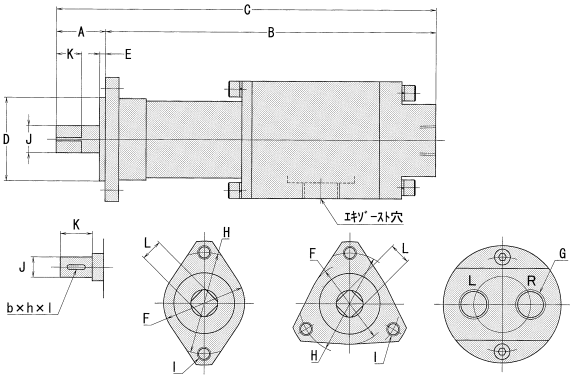

NRL-8K~40K　NRL-50K~340K

■仕　様〈SPECIFICATIONS〉

Model	Air Pressure MPa	Free Speed min⁻¹(r.p.m)	Speed at Max.PS min⁻¹(r.p.m)	Torque at Max.PS N·m	Maximum Power kw	Starting Torque N·m	Air Consumption m³/min(ANR)	Mass kg	Hose Diameter mm
NRL-8K	0.39	550	275	3.3	0.10	3.3	0.2	0.75	6.3
NRL-12K		380	190	4.6		4.6			
NRL-16K		290	145	6.5		6.5			
NRL-26K	0.39	340	170	10	0.19	10	0.35	1.5	6.3
NRL-33K		270	135	13		13			
NRL-40K		220	110	16		16			
NRL-50K	0.39	230	115	21	0.25	21	0.6	1.8	9.5
NRL-60K		200	100	25		25			
NRL-70K	0.39	220	100	30	0.32	30	0.7	2.0	9.5
NRL-90K		160	80	37		37			
NRL-110K	0.39	180	80	43	0.36	43	0.8	3.9	9.5
NRL-130K		162	65	53		53			
NRL-160K		130	55	65		65			
NRL-210K	0.39	102	51	84	0.45	84	0.9	4.0	9.5
NRL-240K	0.39	140	70	97	0.70	97	1.4	6.8	12.7
NRL-280K		118	59	114		114			
NRL-340K		92	46	142		139			

■主要寸法〈DIMENSIONS〉

〈mm〉

Model	A	B	C	D	E	F	G Rc(PT)'	H	I	Spindle Type Square φJ	Square K	Square □L	Key φJ'	Key K'	Key b×h×l
NRL-8K NRL-12K NRL-16K	21.5	148	169.5	27	2.5	52	1/4	45	2~M6	12	11	9.5	$10^{0}_{-0.01}$	14	4×4×10
NRL-26K NRL-33K NRL-40K	26.5	171.5	198	32	2.5	57	1/4	50	2~M6	15	16	12.7	$15^{0}_{-0.01}$	20	5×5×16
NRL-50K NRL-60K	38	203.5	241.5	37	4	72	3/8	63	3~M8	20	18	15.9	$18^{0}_{-0.011}$	24	6×6×20
NRL-70K NRL-90K		215.5	253.5												
NRL-110K NRL-130K	38	224.5	262.5	50	4	84	3/8	76	3~M8	20	18	15.9	$18^{0}_{-0.011}$	24	6×6×20
NRL-160K	42	224.5	270.5	50	4	84		76	3~M8	25	25	19	$25^{0}_{-0.013}$	32	8×7×28
NRL-210K		236.5	282.5												
NRL-240K NRL-280K NRL-340K	63	276	338.5	60	4	110	1/2	98	3~M10	30	31	24	$30^{0}_{-0.013}$	40	8×7×28

注意：空気圧力0.39Mpa以下でご使用下さい。　Caution：Please use air pressure at 0.39 Mpa or below.

エアーモータRM型

AIR MOTORS RM TYPE

■特　徴

○高トルク
○可逆式
○多翼式ロータリエンジン
○遊星歯車減速機構
○接続：キーまたはスプライン
○取付：ベース
○操作：手元または遠隔

■FEATURES

○High Torque
○Reversible
○Multi-Vane Rotary Engine
○Planetary Gear Mechanism
○Connection ： Key or Spline
○Mounting ： Base
○Operation ： Manual or Remote

YRM05-450
遠隔操作式のみ
Remote Operation Type Only

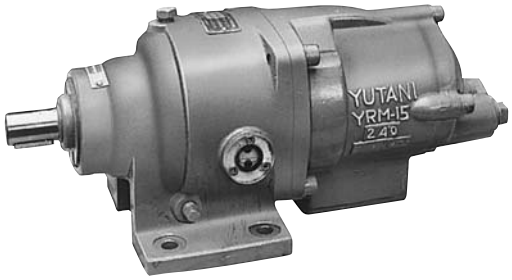

YRM15-240
遠隔操作式のみ
Remote Operation Type Only

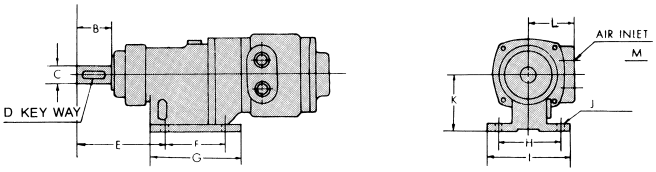

YRM05-450　YRM15-240 エアーインレット後方 REAR AIR INLET
YRM15B-460　32-RM

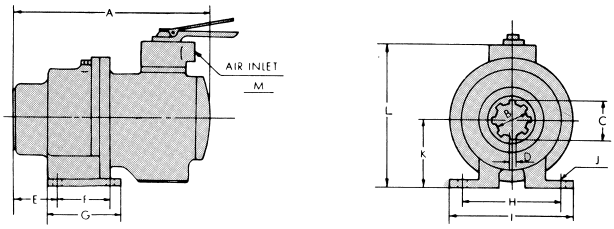

3RM,5RHM手元操作式〈Manual Operation Type〉

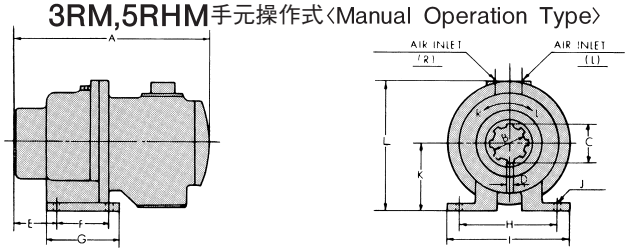

3RM,5RHM遠隔操作式〈Remote Operation Type〉

■仕　様〈SPECIFICATIONS〉

Model	Air Pressure MPa	Free Speed min⁻¹(r.p.m)	Speed at Max.Power min⁻¹(r.p.m)	Torque at Max.Power N·m	Maximum Power kw	Starting Torque N·m	Air Consumption m³/min(ANR)	Mass kg	Hose Diameter mm
YRM05-450	0.59	450	225	25	0.59	41	0.7	3.9	12.7
YRM15-240	0.59	240	120	93	1.2	149	1.5	10.4	19.0
YRM15B-460	0.59	460	230	38	0.96	61	1.2	5.0	12.7
32-RM	0.59	455	230	71	1.7	113	2.0	14.5	19.0
3RM	0.59	40	20	706	1.5	1,079	2.5	30.0	25.4
5RHM	0.59	20	10	1,177	1.5	1,863	2.5	42.0	25.4

■主要寸法〈DIMENSIONS〉

○手元操作式〈Manual Operation Type〉

〈mm〉

Model	Dwg.No.	A	B	C	D	E	F	G	H	I	J	K	L	Rc(PT)M
3RM	769×34	291	50.3	58.3	10.2	72	80	120	160	200	4~φ14	115	240	3/4
5RHM	757×10	336	50.3	58.3	10.2	72	85	125	160	200	4~φ14	115	258	3/4

○遠隔操作式〈Remote Operation Type〉

〈mm〉

Model	Dwg.No.	A	B	C	D Key	E	F	G	H	I	J	K	L	Rc(PT)M
YRM05-450	618×14	233	40	$\phi 18^{0}_{-0.011}$	6×6×35	141	55	90	80	104	4~φ10	60	52	3/8
YRM15-240	632×18	331	30	$\phi 20^{0}_{-0.013}$	6×6×24	87	60	90	100	130	4~φ10	75	40	1/2
YRM15B-460	606×48	277	40	$\phi 20^{0}_{-0.013}$	6×6×40	98	70	100	90	115	4~φ8.5	61	66	3/8
32-RM	601×78	328	30	$\phi 25^{0}_{-0.013}$	8×7×24	93	50	100	90	120	4~φ10	76	68	3/4
3RM	769×40	291	50.3	58.3	10.2	72	80	120	160	200	4~φ14	115	207	3/4
5RHM	757×51	336	50.3	58.3	10.2	72	85	125	160	200	4~φ14	115	220	3/4

取扱説明

1．配管（図２参照）

(1)配管取出口は、エアータンクの底面より充分高い位置に設けて下さい。
(2)全ての配管は1/100以上の勾配を設けてふ設して下さい。
(3)配管径はエアーモータの空気消費量を充分満足できる大きさにして下さい。
(4)主管からの取出口はその管の高所部から取り出し、低所部やめくらの部には必ずドレン分離器を設けて下さい。

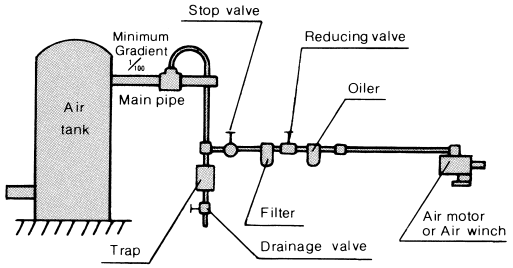

図２〈Fig.2〉配管〈Piping〉

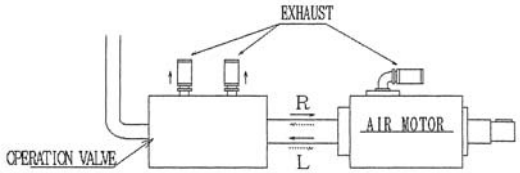

2．使用上の御注意

(1)空気圧力を0.59MPa(6kg/㎠または85psi)にして下さい。
(2)乾燥した清浄な空気を使用して下さい。
(3)定時注油を実施して下さい。
(4)使用前にネジ部およびナットの弛みを十分点検して下さい。
(5)安全のため、作業が終りましたらエアーモータ、エアーウインチのバルブおよびストップバルブが閉じていることを確認して下さい。作業を再会する場合、エアーモータ、エアーウインチのバルブが閉じているのを確認してからストップバルブを開けて下さい。
(6)製品の管理上、定時検査を実施して下さい。

3．給　油

(1)エンジン部……タービン油(ISO VG32)
(2)ギヤケース部…ギャー油VG32、オイルゲージがない場合にはリチウムセッケン基グリース#2。

4．故障原因とその処置

(1)エアーは入っているがスタートしない。
原因：ロータベーンの膨張。
処置：エンジンを分解し、ロータベーンの長さがローターの長さより0.05～0.1㎜短くなるよう調整する。
(2)作動中、急に停まった。
原因：砂、ゴミなどのエンジン内への吸い込み、または、ロータベーンの破損。
処置：エンジンを分解し、オイル洗浄する。または、ロータベーンを取替える。
(3)エンジンがオーバヒートし、出力が低下した。
原因：潤滑不足
処置：十分に給油する。作業を中止し、エンジンを冷却する。

INSTRUCTION MANUAL

1．PIPING(See Fig.2)

(1) The pipe outlet must be located at a position sufficiently higher than the bottom of the air tank.
(2) All piping arrangement must have a slope of 1/100 or more.
(3) Pipe diameter must be large enough to sufficiently handle required air consumption volume.
(4) Outlets from the main must be provided only where the main has sufficient height. Drain separators must be equipped at all low and closed position.

2．OPERATION

(1) Maintain air pressure at 0.59 MPa(6kg/㎠ or 85 psi) in use.
(2) Use only clean-dry air.
(3) Be sure to lubricate periodically.
(4) Thoroughly check all parts for loose screws or nuts before use.
(5) For safety control, be sure to close the stop valve and valve of Air Motor or Air Winch when work is completed. When restarting operation, open the stop valve after making certain that the valve of Air Motor or Air Winch is closed.
(6) Make periodic inspections for proper maintenance of Air Motor or Air Winch.

3．LUBRICATION

(1) Engine Part.....Turbine oil ISO VG32
(2) Gearcase Part...Gear oil ISO VG150 or lithium alkaline grease #2 if an oil gauge is not installed.

4．POSSIBLE TROUBLESHOOTINGS

(1) Air is supplied but does not start.
Cause: Swelling of the rotor vane - stretching out to the inner surface of the top/bottom bearing case.
Measure: Disassemble the engine to remove the rotor vane. Adjust the length of the rotor vane so that its length is slightly shorter(0.05～0.1㎜) than that of the rotor.
(2) Abrupt stop during operation.
Cause: Suction of sand, dust, etc.into the engine or breakage of the rotor vane.
Measure: Disassemble the engine and clean the engine room or replace the rotor vane.
(3) Overheat of the engine and drop of output.
Cause: Insufficient lubrication.
Measure: Make sufficient lubrication. Interrupt operation to cool down.